聲寶吸塵器 EC-TA25F 機號

聲寶產品保證書

姓名		男	女	出生日期	年	月	日	電話	
住址								電子信箱	
購買日期	年 月 日	經銷商		店址				電話	

客戶留存聯

謝謝您的惠顧

為維護您的權益，應即詳實填寫購買日期並蓋店章，於一週內上網 Http://www.sampo.com.tw 登錄或與公司聯絡(小家電產品免寄回)，始享有本公司自購買日起一年之免費服務，客戶留存聯請妥善保存，並於本公司之工程師前往服務時主動提示保證書以享受權益。

※服務保證範圍

- 天線、唱針、磁頭、攝像管、鏡頭、充電電池、熱感頭、印表頭、螢光燈管、燈泡、軸承刀片及其他配件等之消耗材不在保證範圍內
- 除另有契約規定外，服務區域限中華民國管轄區內

※注意事項

- 本家電產品使用於營利商業用時，其保證期限按保證書所載期限減半保固
- 保證書內容購買日期未填寫或經塗改或與現物不符者，則失去保證書效力
- 本產品售後服務委託誠寶公司

※如有下列情形之一者，雖在保證期間內不予免費優待

- 由於天災地變或人為引起之故障或損毀
- 因使用之過失或使用錯誤，以致商品故障或損毀
- 擅自改裝商品或經外人檢修所引起之故障或損毀
- 按裝位置之遷移或搬運所引起之故障或毀損
- 故障之起因發生在機體以外者〈如：錄影〈音〉帶，天線...等〉

✓送站修理

※請務必填妥購買日期並蓋店章以確保應有權益

聲寶股份有限公司 333桃園縣龜山鄉大華村頂湖路26號
免費諮詢專線：0800-005438 [0800-鈴鈴-我是聲寶] http://www.sampo.com.tw fax:(03)3286299 e-mail:cs@sampo.com.tw

隨同產品發行保證書，請於購買時注意索取

並要求經銷商填妥購買日期及蓋店章，以確保您的權益

SAMPO

聲寶吸塵器 使用說明書

EC-TA25F

User Manual

電壓	110V 60Hz	消耗功率	1000W	吸入功率	450W
外型尺寸	L350 X W235 X H245 (mm)	機體淨重	5.0 kg	生產國別	中 國

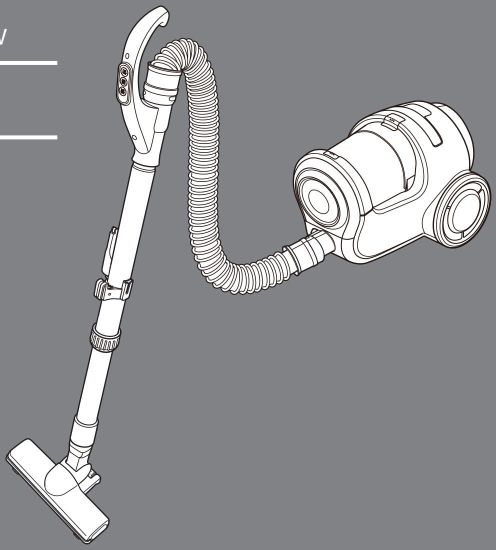

目錄

2 各部名稱

3 使用方法

9 特別注意事項

12 緊急處理方法

13 備註

14 關於售後服務

15 家電小百科

Simple good life, Sampo

各部名稱

1. 握　把
2. 握把吸力調節控制鈕
3. 軟　管
4. 縫隙吸頭
5. 縫隙吸頭架
6. 伸縮式延長管
7. 地板/地毯吸頭
8. 按鈕卡榫
9. 傾倒垃圾按鈕
10. 集塵杯
11. 集塵杯按鈕
12. 提把手
13. 出風口
14. 自動捲線按鈕
15. 大滾輪
16. 進風口
17. 濾淨器
18. 細摺狀濾網
19. 灰塵清理標準線
20. 濾心

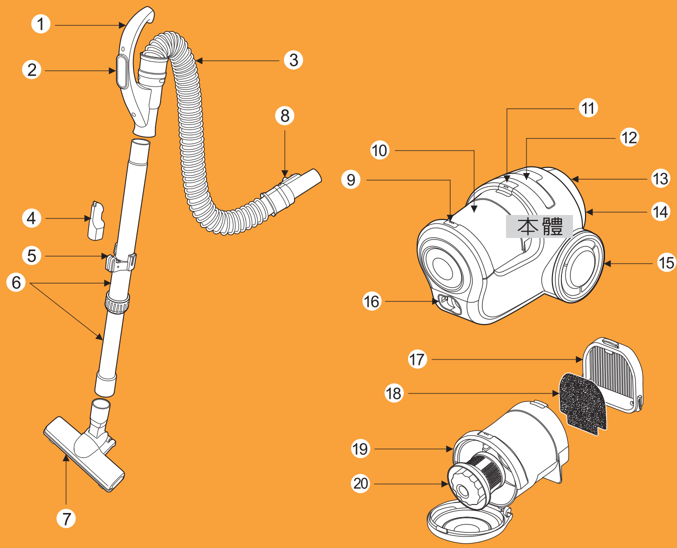

使用方法

使用前組裝方法

- 軟管與吸塵器連接
  - 將軟管接頭對準吸塵器進風口裝入聽到“卡”一聲即可。
  - 如要拆卸軟管，先按住軟管接頭上面的按鈕卡榫，然後向外拔出即可。
- 彎管與伸縮式延長管連接
  - 連接時，請相反用力加以轉動以連接牢固。
- 伸縮式延長管連接
  - 連接時，將延長管A插入延長管B，依箭頭方向旋轉至牢固，如圖一。
- 伸縮式延長管長度調節
  - 往箭頭反方向旋轉。
  - 輕推延長管B，調整成想要使用的長度。
  - 依箭頭方向旋轉至牢固。

圖一

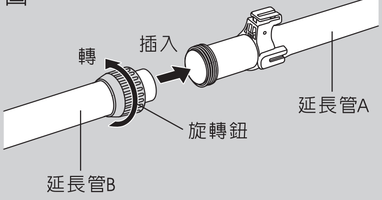

使用方法

- 伸縮式延長管與地板吸頭連接
  - 連接時，請相反用力加以轉動以連接牢固。
- 拉出電源線
  - 電源線可拉出至黃色標記長度，嚴禁超過紅色標記。
- 捲回電源線
  - 使用完畢後請從插座上拔下插頭，握住電源插頭之後用手指按下吸塵器後側的自動捲線按鈕即可，如圖二。
- 開關
  - 將插頭插入電源線後，利用握把吸力調節控制鈕即可控制吸塵器的啓動與停止。
  - 建議先從「弱」開始使用，需使用較強吸力打掃時，再調整成「強」，如圖三。
- 縫隙吸頭收納
  - 縫隙吸頭如不使用時，可收納於縫隙吸頭架，如圖四。

圖二

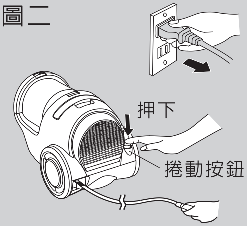

圖三

請依掃除的地方
調整吸力的強度

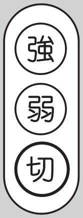

圖四

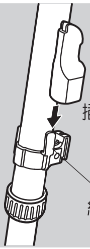

清潔集塵杯

- 當集塵杯積塵超過三分之二容積或積塵至灰塵清理標準線時，需取出清潔。
- 清理垃圾時請將電源關閉並拔掉電源插頭。
- 清潔集塵杯步驟　1→2→3→4

1. 按住集塵杯按鈕，取出集塵杯，如圖一。
2. 將集塵杯移至垃圾桶上方按押傾倒垃圾按鈕，集塵蓋會打開，灰塵自動倒出，如圖二。

圖一

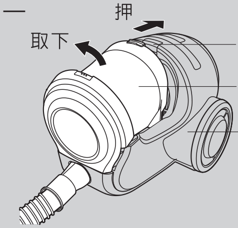

圖二

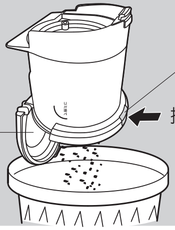

3. 清理完畢後，逆時針方向取出濾心，清潔完後再依順時針方向裝回即可，如圖三。

4. 關閉集塵杯後，先將集塵杯前端與本體合起來後，再將後端押入本體，如圖四。

圖三

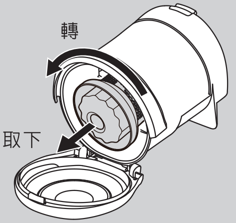

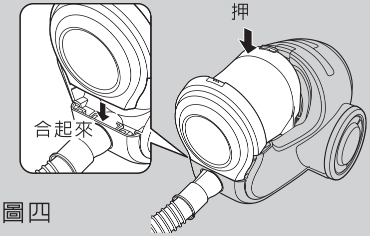

圖四

配件使用

- 地板吸頭可進行地板與地毯吸塵。
- 在角落、樓梯、拉門的門縫以及有縫隙的場所可使用縫隙吸頭。

保養步驟

- 按住集塵杯按鈕，取出集塵杯。
- 將集塵杯後方的濾淨器往上稍微提升後再從機體取下，如圖一。
- 濾淨器取下後，將細摺狀濾網由濾淨器上取下，如圖二。
- 用清水沖洗集塵杯、濾淨器與細摺狀濾網，請勿使用清潔劑清洗。
- 集塵杯、濾淨器與細摺狀濾網須完全晾乾後，才可裝置回定位。
- 將細摺狀濾網放入濾淨器後，再將濾淨器兩側突出處對準吸塵器的溝槽處裝入即可，如圖三。
- 將集塵杯裝回本體。

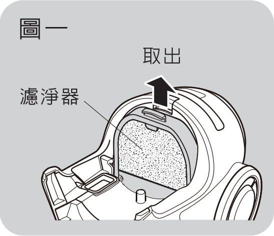

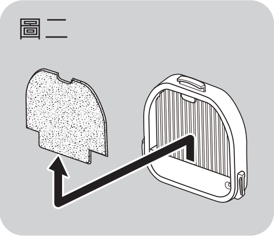

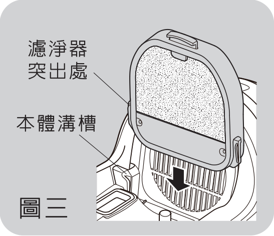

★注意：請勿用洗衣機清洗各濾網

請勿使用吹風機和烘乾機等熱風器具使其乾燥，各濾網請放於陰涼處，待完全晾乾後再裝回機器

特別注意事項

- 使用前請詳細閱讀本說明書。
- 請勿使用吸塵器吸下列物品，以避免引起吸塵器堵塞或馬達燒毀等故障：
  - 。水、油、潮濕的異物
  - 。玻璃、迴紋針、針、牙籤
  - 。水泥、石膏、牆粉、未熄菸頭、火柴、易燃劑、大型異物
- 請勿讓吸塵器靠近火源或其他高溫場所。
- 請勿在易燃性物品（例：石油、煤油、稀釋劑、苯等等）旁邊使用吸塵器。
- 請勿在潮濕處（例：浴室、有水龍頭處）使用本吸塵器，以免吸入潮濕塵埃）。
- 手濕狀態下請勿拔、插電源插頭。
- 插頭、電源線請勿碰觸到水或其他液體，以防止觸電危險。
- 請「關閉」吸塵器的開關後，再將電源插頭插入插座，並確實將電源插頭插到底。

特別注意事項

- 拔出電源插頭時，請務必捏緊插頭前端，切勿用力拉扯電源線。
- 不使用時請拔掉插座上的電源插頭。
- 清洗或保養本吸塵器時，請務必先將電源線拔離插座。
- 請勿破壞電線、電源插頭。
- 請勿強行彎曲或踩踏軟管。吸塵器軟管破裂、損壞後請勿繼續使用。
- 請勿在拆除集塵杯、細摺狀濾網、濾淨器的狀態下使用本吸塵器。
- 絕對不可分解或進行修理、改造本吸塵器。
- 若電源線損壞時，必須由原製造廠或其服務處或具有類似資格的人員加以更換，以避免危險。

保護裝置

- 遇有下列狀況時，為避免馬達過熱，內建的保護裝置會自動啓動，並自動停止馬達運轉。
  - 在濾網阻塞、堆積過多灰塵的狀態下繼續運轉時。
  - 在地板吸頭、縫隙吸頭或排氣口受到灰塵阻塞的狀態下繼續運轉時。

緊急處理方法

- 使用中如發生火花或起火燃燒現象，請立即關閉開關並拔掉插頭，儘速通知聲寶0800免費諮詢專線協助處理。

備註

關於售後服務

- 若發生故障，請立即停止使用，並將電源插頭拔下，若在故障狀態繼續使用或自行修理，均可能發生危險。
- 下列狀況可能不是故障，在送修前先檢查清楚。

異常狀況	調查項目	處理方式
停止運轉	是否確實將電源插頭插進插座?	請將電源插頭確實插進插座。
	保護裝置是否啓動?	請參閱「保護裝置」的內容，以進行處理。
吸力太弱	集塵杯的灰塵是否太多?	請倒掉集塵杯的灰塵。
	灰塵是否附著於濾淨器或細摺狀濾網?	請保養濾淨器或細摺狀濾網。
	濾網是否完全乾燥?	請置於陰涼的場所使其完全乾燥。
	是否吸入潮溼的異物?	請倒掉集塵杯的灰塵。
發出臭味	濾網是否完全乾燥?	請置於陰涼的場所使其完全乾燥。

- 送修前，請先聯絡聲寶0800免費諮詢專線，將產品型號及故障情況詳細說明，客服人員會協助處理。絕對不要自行拆開外殼進行修理。

家電小百科

生活小常識

為增加您府上可使用之收納空間，吸塵器也能成為您的好幫手…
將欲收藏物品裝入較厚的塑膠袋內，利用吸塵器將袋內空氣吸光，再使用封口器具將開口封閉即可完成。

...更多食譜、選購指南、生活常識之家電小百科　**歡迎登錄>>**

www.sampo.com.tw
聲寶公司網站
並加入會員

注意事項

- 本家電產品使用於營利商業用時，其保證期限按保證書所載期限減半保固
- 保證書內容購買日期未填寫或經塗改或與現物不符者，則失去保證書保證效力
- 本產品售後服務委託誠寶公司

如有下列情形之一者，雖在保證期間內亦不予免費優待

- 由於天災地變或人為引起之故障或損毀
- 因使用之過失或使用錯誤，以致商品故障或損毀
- 擅自改裝商品或經外人檢修所引起之故障或損毀
- 安裝位置之遷移或搬運所引起之故障或損毀
- 故障之起因發生在機體以外者〔如：錄影(音)帶，天線...等〕

聲寶股份有限公司　**333桃園縣龜山鄉大華村頂湖路26號**
免費諮詢專線：0800-005438 [0800-鈴鈴-我是聲寶] http://www.sampo.com.tw　fax:(03)3286299　e-mail:cs@sampo.com.tw